ЭЛЕКТРОТЯЖМАШ вести

№ 39 25 августа 2017 г.

Электронная версия газеты

Лысьвенского завода тяжелого электрического машиностроения «Привод»

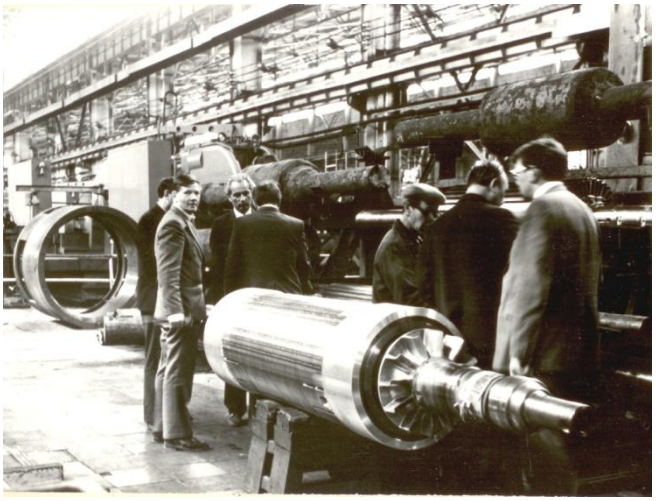

## АНОНСЫ

### НОВОСТИ ПРОИЗВОДСТВА

ВРИО Губернатора Пермского края М.Г. Решетников посетил ООО «Электротяжмаш-Привод»

Отгружен четвертый двигатель для Нововоронежской АЭС-2

Новый генератор серии ТТК – на замену немецкой технике

Два Т-16 для паровых турбин

Успешные испытания – путевка в жизнь

К 70-летию завода. Темпы производства и новая продукция

### СОЦИАЛЬНЫЕ НОВОСТИ

Всем нашим первоклассникам - подарки

ЭЛЕКТРОТЯЖМАШ вести
Электронная версия газеты

выпуск № 39 от 25 августа 2017 г.

# ВРИО Губернатора Пермского края М. Г. Решетников посетил ООО «Электротяжмаш-Привод»

**Во вторник, 15 августа, ООО «Электротяжмаш-Привод» в ходе рабочей поездки в Лысьву, Чусовой и Березовку посетили Максим Решетников - ВРИО Губернатора Пермского края, руководители Администрации Пермского края и представители Министерств.**

Визит ВРИО Губернатора Пермского края М.Г. Решетникова и делегации руководства края на предприятие был кратким, но конструктивным. Генеральный директор ООО «Электротяжмаш-Привод» Александр Максимов ознакомил гостей с многолетней историей предприятия, номенклатурой выпускаемой продукции, современным технологическим оборудованием, сообщил о перспективных планах компании.

*Продолжение – на следующей странице.*

ЭЛЕКТРОТЯЖМАШ вести
Электронная версия газеты

выпуск № 39 от 25 августа 2017 г.

# ВРИО Губернатора Пермского края М. Г. Решетников посетил ООО «Электротяжмаш-Привод»

Для отечественных и зарубежных заказчиков ООО «Электротяжмаш-Привод» разрабатывает новые виды продукции и проводит модернизацию серийных электрических машин. Во время визита были определены направления сотрудничества с Министерствами и Администрацией края, подчеркнута важность государственной поддержки, необходимость привлечения инструментов финансирования для развития технологического и производственного потенциала предприятия, повышения конкурентоспособности продукции и увеличения объемов и доли российского производителя на мировых рынках.

ЭЛЕКТРОТЯЖМАШ вести
Электронная версия газеты

выпуск № 39 от 25 августа 2017 г.

# Отгружен четвертый ДАВДЗ для Нововоронежской АЭС-2

**На строящуюся Нововоронежскую АЭС-2 отгружен 4-й электродвигатель ДАВДЗ-7100 для привода главных циркуляционных насосов.**

В настоящее время весь комплект из четырёх электродвигателей для энергоблока № 2 Нововоронежской АЭС-2 принят заказчиком и находится на хранении у грузополучателя.

Строительно-монтажные работы на блоке № 2 Нововоронежской АЭС-2 продолжаются. К монтажу двигателей производства ООО «Электротяжмаш-Привод» специалисты подрядных организаций с участием шеф-инженеров нашего предприятия приступят в 2018 году. В этом же году ожидается окончание сооружения блока № 2.

*Продолжение – на следующей странице.*

ЭЛЕКТРОТЯЖМАШ вести
Электронная версия газеты

выпуск № 39 от 25 августа 2017 г.

# Отгружен четвертый ДАВДЗ для Нововоронежской АЭС

**Историческая справка**

Энергоблок № 1 Нововоронежской АЭС-2 - это головной блок, первый в истории проекта «АЭС-2006» инновационный объект атомной отрасли, который соответствует всем современным требованиям, включая целый ряд принципиально новых технологий, обеспечивающих безопасность и надежность эксплуатации. Блок является референтным для новых станций не только в России, но и за рубежом.

Включение в сеть (энергопуск) блока № 1 и выдача первых мегаватт мощности в энергосистему страны состоялись в августе 2016 года. На главных циркуляционных насосах этого блока также установлены двигатели ДАВДЗ производства ООО «Электротяжмаш-Привод». Строительство на площадке Нововоронежской АЭС-2 ведется с 2007 года. Всего будут построены два энергоблока нового поколения с реакторными установками ВВЭР-1200. Суммарная мощность двух новых блоков составит 2400 МВт.

*Фото с сайта http://www.rosenergoatom.ru/stations_projects/sayt-novovoronezhskoy-aes/novovoronezhskaya-aes-2/*

ЭЛЕКТРОТЯЖМАШ вести
Электронная версия газеты

выпуск № 39 от 25 августа 2017 г.

# Новый генератор серии ТТК – на замену немецкой технике

**Специалисты инженерного центра ООО «Электротяжмаш-Привод» в Санкт-Петербурге спроектировали новый турбогенератор серии ТТК.**

Турбогенератор ТТК-7460-1500-4У3-П предназначен для ОАО «ММК» на замену физически изношенному оборудованию производства фирмы «AVK» (Германия) с целью обеспечения требуемых параметров работы турбоагрегата ТГ-2. Спроектированный турбогенератор ТТК имеет мощность 7460 кВт, частота вращения – 1500 оборотов в минуту.

При проектировании турбогенератора ТТК-7460-1500-4У3-П инженеры компании «Электротяжмаш-Привод» использовали накопленный опыт реализованных ранее проектов генераторов серии ТТК.

Турбогенератор с маркой «Привод» выгодно отличается от импортного аналога усовершенствованной конструкцией и удобством ремонта. В машине ТТК применяется цельнокованый явнополюсный ротор, предусмотрена возможность ремонта и замены катушек.

Согласно техническому заданию, турбогенератор ТТК устанавливается на существующий фундамент с использованием имеющихся закладных элементов, сопрягается с паровой турбиной через редуктор. Система охлаждения генератора - воздушная по замкнутому циклу с двумя воздухоохладителями, расположенными сверху.

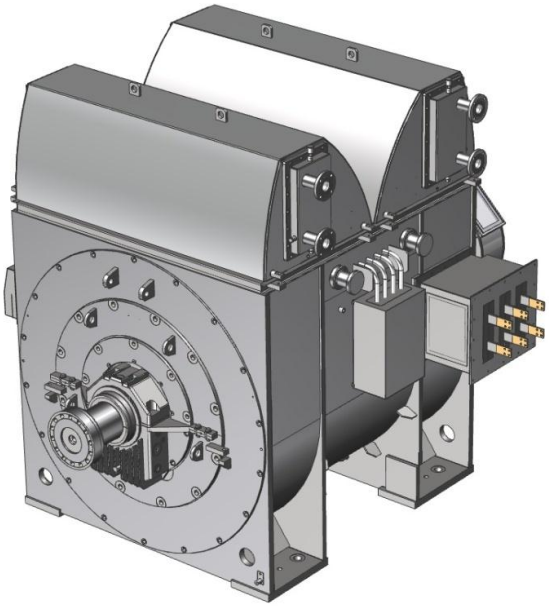

ЭЛЕКТРОТЯЖМАШ вести
Электронная версия газеты

выпуск № 39 от 25 августа 2017 г.

# Два Т-16 для паровых турбин

**Завод «Электротяжмаш-Привод» приступил к изготовлению двух турбогенераторов Т-16-2УЗ/10,5/ с СВБД мощностью 16 МВт каждый.**

Генераторы Т-16-2УЗ предназначены для комплектации двух паротурбинных энергоблоков отечественной теплоэнергостанции.

Турбогенераторы производства ООО «Электротяжмаш-Привод» отличаются высокой надежностью. Конструкция серийных моделей модернизируется по требованиям заказчика или производителя турбинного оборудования. Турбины для сопряжения с генераторами производства «Привода» изготовит ОАО «Калужский турбинный завод».

В новых генераторах Т-16-2УЗ, исходя из конструкции существующих энергоблоков ТЭЦ, изменена конструкция узла сопряжения с турбинами, расположение высоковольтных выводов, конструкция фундаментной плиты, улучшены шумовые характеристики и другие параметры.

Обмотка генераторов будет изготовлена на высокоточном автоматизированном формовочном и изоляционно-обмоточном оборудовании, которым располагает ООО «Электротяжмаш-Привод».

ЭЛЕКТРОТЯЖМАШ вести
Электронная версия газеты

выпуск № 39 от 25 августа 2017 г.

# Успешные испытания – путевка в жизнь

**На минувшей неделе состоялись испытания электродвигателя СТДП-8000, изготовленного по заказу ПАО «Транснефть».**

Это синхронный продуваемый турбодвигатель мощностью 8000 кВт, предназначенный для привода быстроходных механизмов в одном из подразделений компании «Транснефть». Также проведены предварительные испытания электродвигателя СТД мощностью 4000 кВт. Оба двигателя успешно прошли все виды тестирования на соответствие заявленным характеристикам.

Испытательный центр – одно из важнейших подразделений завода «Электротяжмаш-Привод», в котором трудятся профессионалы своего дела. После модернизации испытательного стенда № 3 процесс испытаний электрических машин проходит под взаимной нагрузкой. Такой вид испытаний позволяет весьма точно подтверждать технические характеристики продукции, произведенной на нашем предприятии.

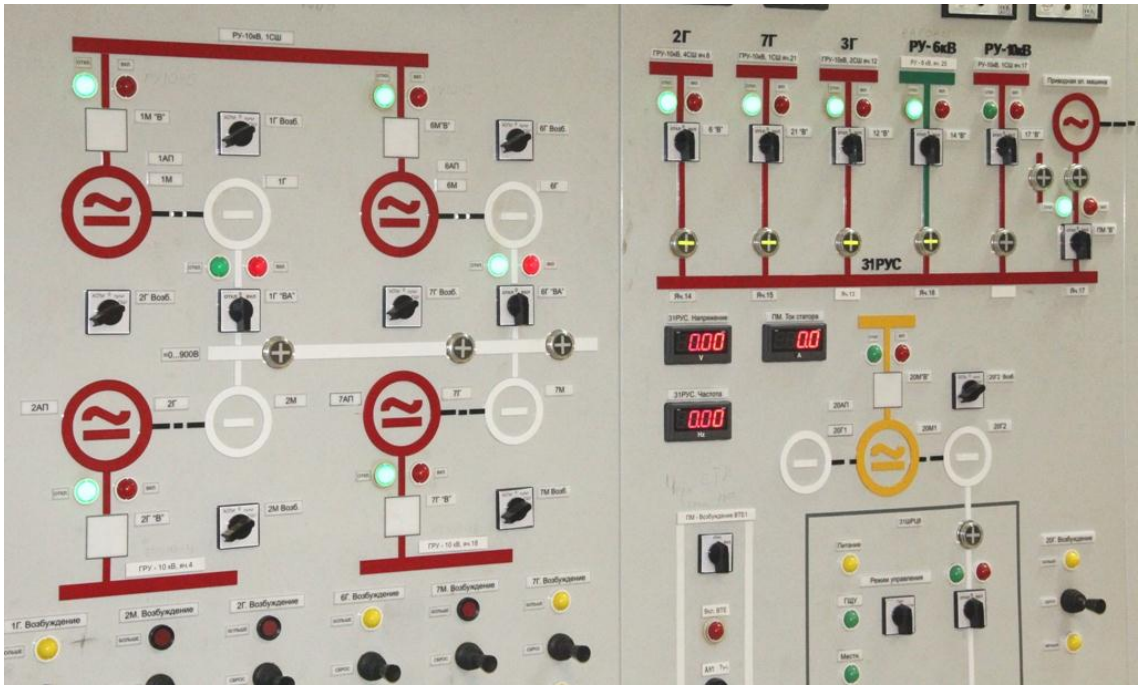

ЭЛЕКТРОТЯЖМАШ вести
Электронная версия газеты
выпуск № 39 от 25 августа 2017 г.

# Темпы производства и новая продукция

**Шестидесятые годы прошлого столетия для завода были временем, когда работа служб и отделов завода вышла на новый качественный уровень. Намного острее вставали вопросы повышения качества продукции, соответственно, усложнялись технологии изготовления.**

Вместо выпускаемых ранее компрессорных двигателей типа ДСК стали делать серию двигателей СДК по разработке ЦКБ КЭМ. В 1967 году были выпущены первые лысьвенские турбогенераторы типа ТВС-30, переданные с Харьковского завода «Электротяжмаш». Заводу дали задание разработать новую серию двигателей. В ОГК провели реорганизацию, выделили специализированные группы по направлениям, разработали развернутый план создания принципиально новой серии машин. Трудились буквально от зари до зари. Результатом стал многотомный технический проект синхронных турбодвигателей СТД и на их базе турбогенераторов Т.

Из воспоминаний ветерана завода Юрия Верхотурова: «Работы было очень много - трудной, интересной, требовавшей нешаблонных решений от всех - конструкторов, расчётчиков, технологов, рабочих».

*Продолжение – на следующей странице.*

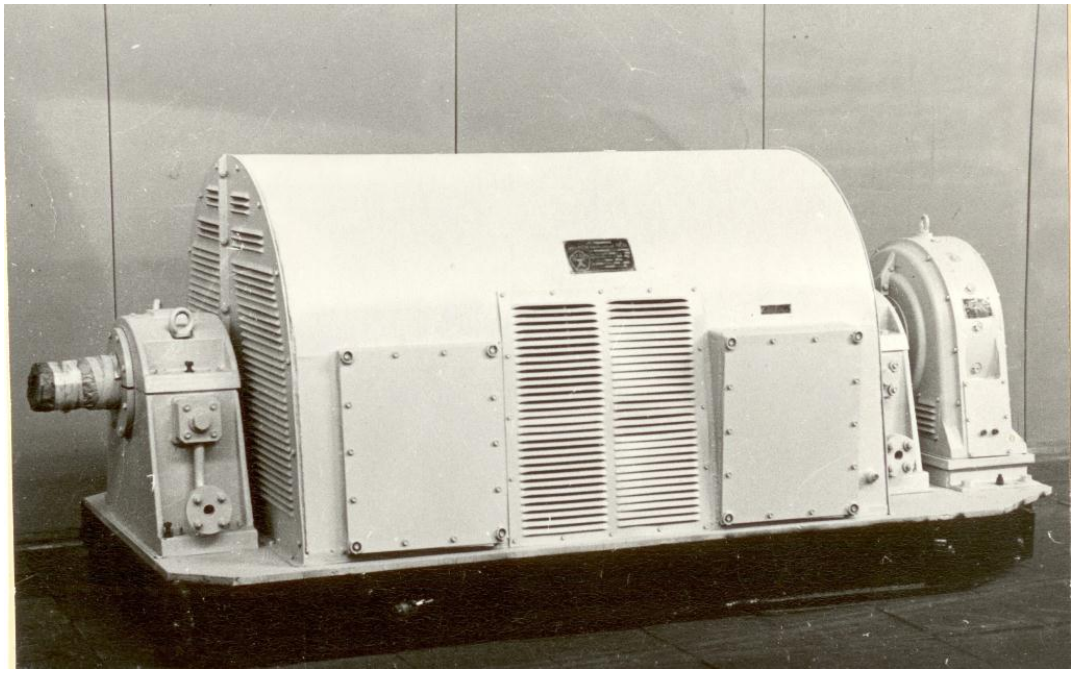

ЭЛЕКТРОТЯЖМАШ вести
Электронная версия газеты
выпуск № 39 от 25 августа 2017 г.

# Темпы производства и новая продукция

Осенью 1968 года на завод приезжала большая комиссия, в составе были представители министерств, головных институтов, крупные специалисты-энергетики, доктора и кандидаты технических наук. Выездной техсовет положительно оценил работу Лысьвенского турбогенераторного завода по созданию новых серий электрических машин, которые долгие годы оставались лучшими в мировой практике машиностроения. Первые электродвигатели СТД, как серийные, появились в 1969 году.

Электрические машины серии СТД до сих пор входят в номенклатуру «Электротяжмаш-Привода» и по-прежнему сохраняют высокий уровень качества и надежности. Конечно, это уже сильно изменившиеся модели, но на основе тех, первых.

При руководстве Н.Д. Сергеева коллективу завода удалось выйти из технического и производственного кризиса, даже получить высокую награду – переходящее Красное знамя ЦК КПСС и более трех лет удерживать его.

«Это было высшее достижение коллектива на трудовом поприще. Я бесконечно благодарен всем трудящимся завода…» - читаем в воспоминаниях Н.Д. Сергеева.

Вот такими были 60-е годы в истории завода.

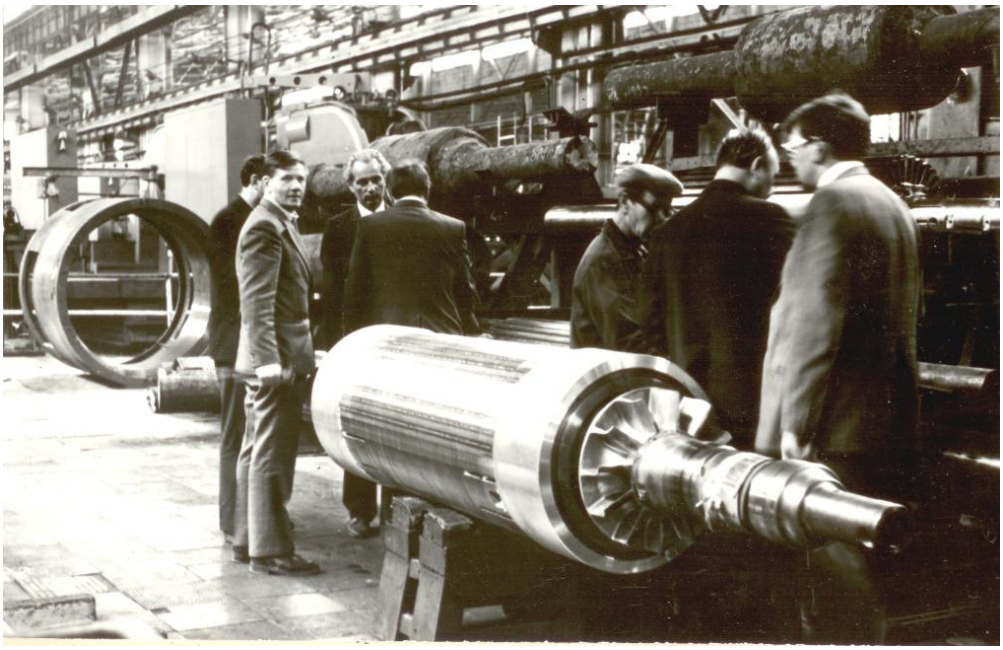

ЭЛЕКТРОТЯЖМАШ вести
Электронная версия газеты
выпуск № 39 от 25 августа 2017 г.

# Всем нашим первоклассникам - подарки

**Первое сентября в жизни всех семей, в которых ребятишки впервые идут в школу, – день праздничный и торжественный.**

Для детворы с этой даты начинается новая взрослая жизнь: они впервые надевают школьную форму, усаживаются за парты, знакомятся со своими одноклассниками, учителями, школой.

Для того, чтобы об этом дне у всех первоклашек, чьи родители работают на «Приводе», остались светлые и радостные воспоминания, наше предприятие приготовило для всех своих первоклашек полезные подарки. Это наборы канцелярских товаров, которые обязательно пригодятся для занятий начинающим школьникам.

Получить школьные наборы можно у инспекторов по кадрам ваших структурных подразделений.

Согласно Положению о социальной политике предприятия, одному из родителей будущего первоклассника, работающим на «Приводе», для сопровождения ребенка в школу 1 сентября предоставляется дополнительный день отпуска.